Winkeltischgestell / Konferenztischgestell "TWOinONE"

Elektrisch höhenverstellbares Ecktischgestell mit zwei Montagevarianten

- Ein Tischgestell mit zwei Montagevarianten: **A-90°** und **B-Flex** (60° bis 180° stufenlos einstellbar)
- Fünfsprachiges OLED Bedienelement mit 4 Speicherplätzen und USB-C Ladung (18 W)
- Erinnerungsfunktion motiviert zum Wechsel zwischen Sitzen und Stehen
- Integrierter Auffahrschutz (Sensibilität in 8 Stufen einstellbar)
- 5 Jahre Garantie / 4 Farben



A-90°



B-Flex 60-180°



Details

Motoren	3
Säulen-Segmente	3
Säulen-Querschnitt	60x90 mm
Hubbereich	640-1290 mm
Rahmenbreite X	1100-1800 mm
Kleinste Tischplatte 1	700x1100 mm
Kleinste Tischplatte 2	400x850 mm
Kleinste Tischplatte 3	700x2310 mm
Größte Tischplatte 1	1000x2000 mm
Größte Tischplatte 2	1000x1800 mm
Größte Tischplatte 3	1000x4000 mm
Belastbarkeit (dyn.)	150 kg
Speicherplätze	4
USB Laden / Leistung	USB-C / 18 W
Geschwindigkeit	40 mm/s
Auffahrschutz	integriert (8-stufig)
Erinnerungsfunktion	integriert
Kindersicherung	integriert
Lautstärke	<50 dB
Stromverbrauch min.	0,1 W
Stromverbrauch max.	320 W
Kaskadierung	bis zu 6 Säulen



Montagevariante: A-90°

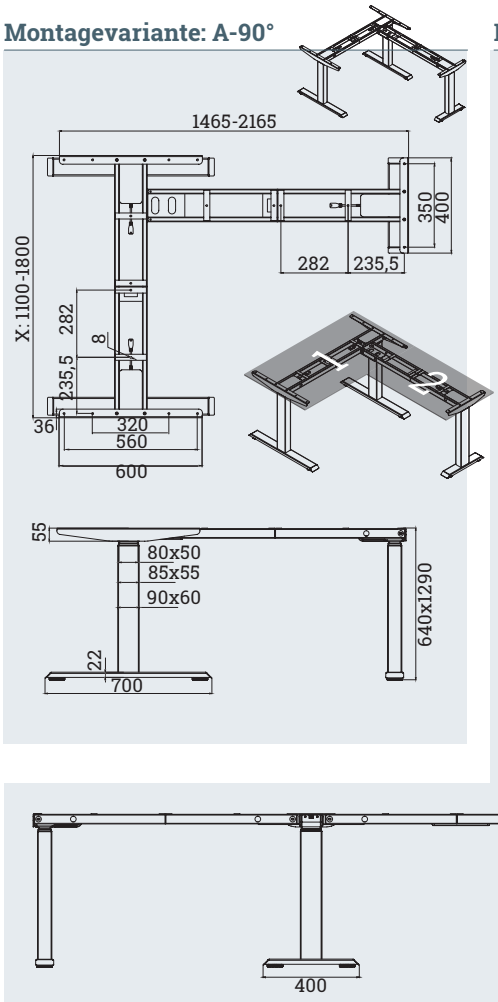

Montagevariante: B-Flex 60-180°

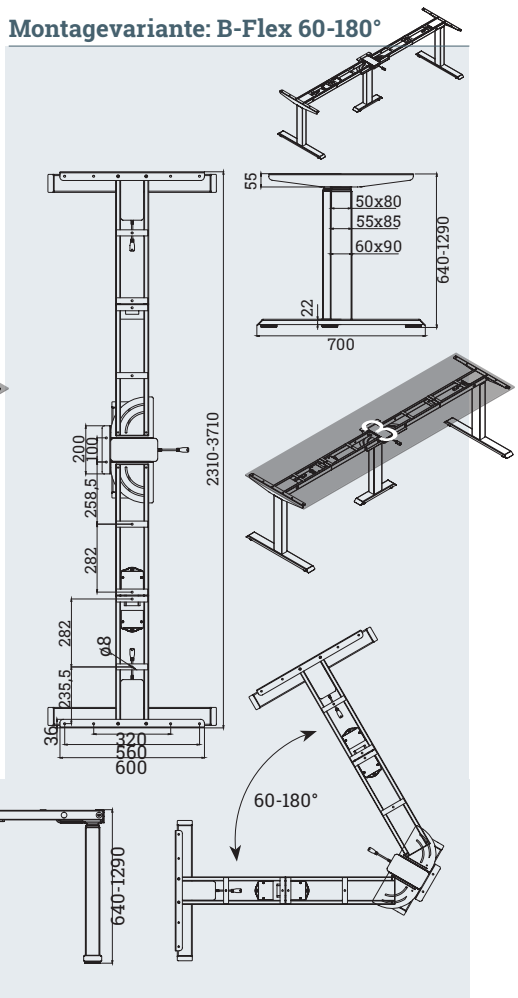

Bezeichnung	Beschreibung	Farbe	Artikel-Nr.
"TWOinONE"	Elektrisch höhenverstellbares Eck-Tischgestell, Hubsäulen: 90x60 mm, 640-1290 mm, 3 Motoren, 3 Segmente, 150 kg, 40 mm/s, zwei Montage Varianten: A-90° und B-Flex 60-180°, <50 dB, 4 Speicherplätze Passendes Zubehör in vier Farben erhältlich: Kabelwanne, Verkürzung	RAL 9017, Verkehrsschwarz	301 132095
		RAL 7016, Anthrazitgrau	301 132102
		RAL 9006, Weißaluminium	301 132081
		RAL 9010, Reinweiß	301 132088

www.sitzstehtisch.com