Konferenz2024



Silber

www.sitzstehtisch.com

Konferenztischgestell - Besprechungstischgestell - Konferenz2024 - :

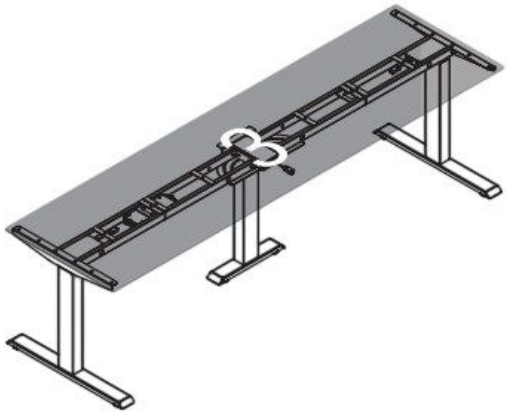

- 3-Fuß Tischgestell elektromotorisch höhenverstellbar ohne Tischplatte
- OLED Bedienteil Höhenanzeige - 4 Speicherplätze - 1 USB-C / 18 W
- Antrieb : 3 Elektromotoren mit modernen Spindelgetriebe
- Antrieb : Soft-Start-Stop Funktion (schont die Motoren)
- Antrieb : Geräuschpegel < 50 dB (ohne Tischplatte)
- Antrieb : Hubgeschwindigkeit 40 mm/s
- Antrieb : Auffahrschutz (Gyrosensor)
- Gestell : Tragkraft dynamisch 150 Kg Flächenlast (inkl. Tischplatte)
- Gestell : 3 Stück Rechteckrohre 60 x 90 mm
- Gestell : Höhe verstellbar von 640 mm - 1290 mm (ohne Tischplatte)
- Gestell : Breite ist stufenlos verstellbar von 2310 mm bis 3710 mm
- Gestell : Plattenauflage 600 mm lang
- Gestell : Tischkufen 700 mm lang (außen)
- Gestell : Tischkufe 400 mm lang (innen)
- Gestell : Energiesparend : automatische Abschaltung
- Gestell : Farbe Silber/ Schwarz/Weiß und Anthrazit (Pulverbeschichtung)
- Gestell : mit Bodenausgleichsschrauben für Unebenheiten
- Gestell : Gesamtgewicht (ohne Tischplatte) - ca. 58 kg
- Garantie : 5 Jahre

Tischplatten : min.: 700 mm x 2310 mm Tiefe/Breite
Tischplatten : max.: 1000 mm x 4000 mm Tiefe/Breite



- OLED Bedienteil Höhenanzeige - 4 Speicherplätze - 1 USB-C / 18 W
- Auffahrschutz (Sensibilität in 8 Stufen einstellbar)
- Überlastungsschutz inklusive automatischer Abschaltung
- Erinnerungsfunktion zum Aufstehen - 5 Sprachen einstellbar