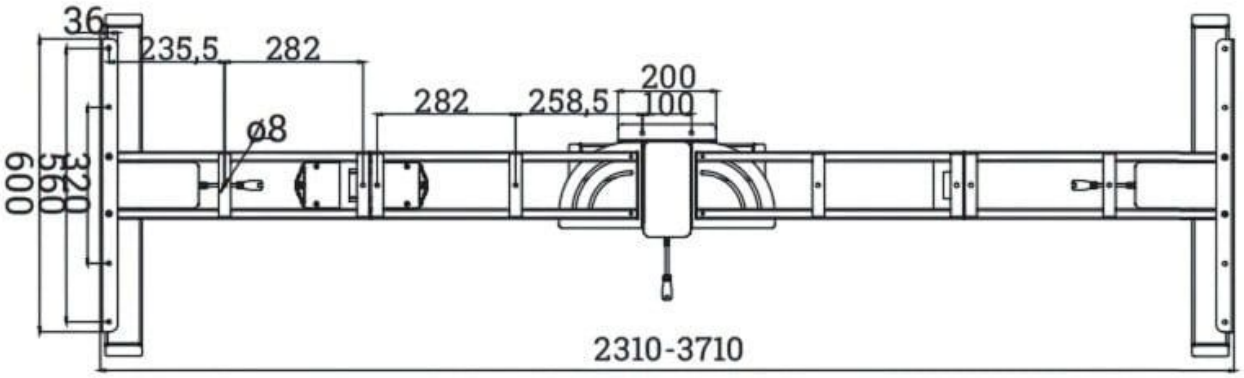

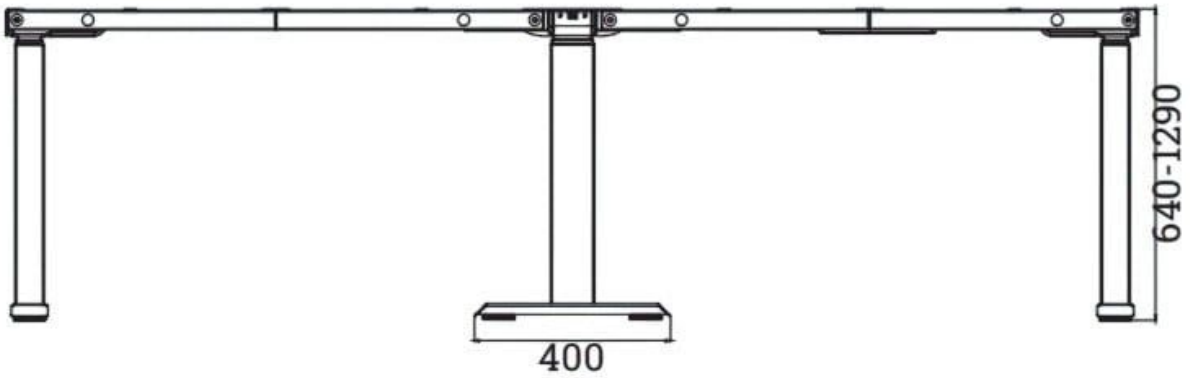

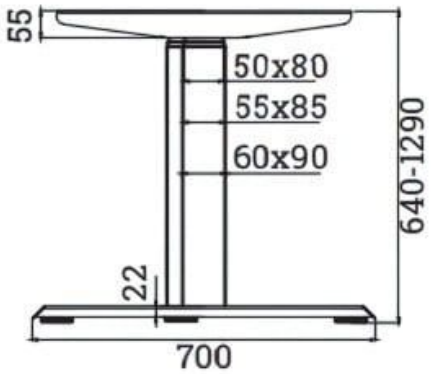

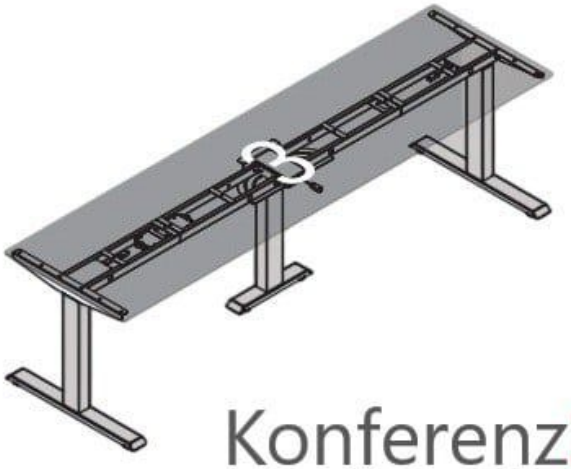

Konferenz2024

www.sitzstehtisch.com

www.sitzstehtisch.com